А ТБ-0.1-06110

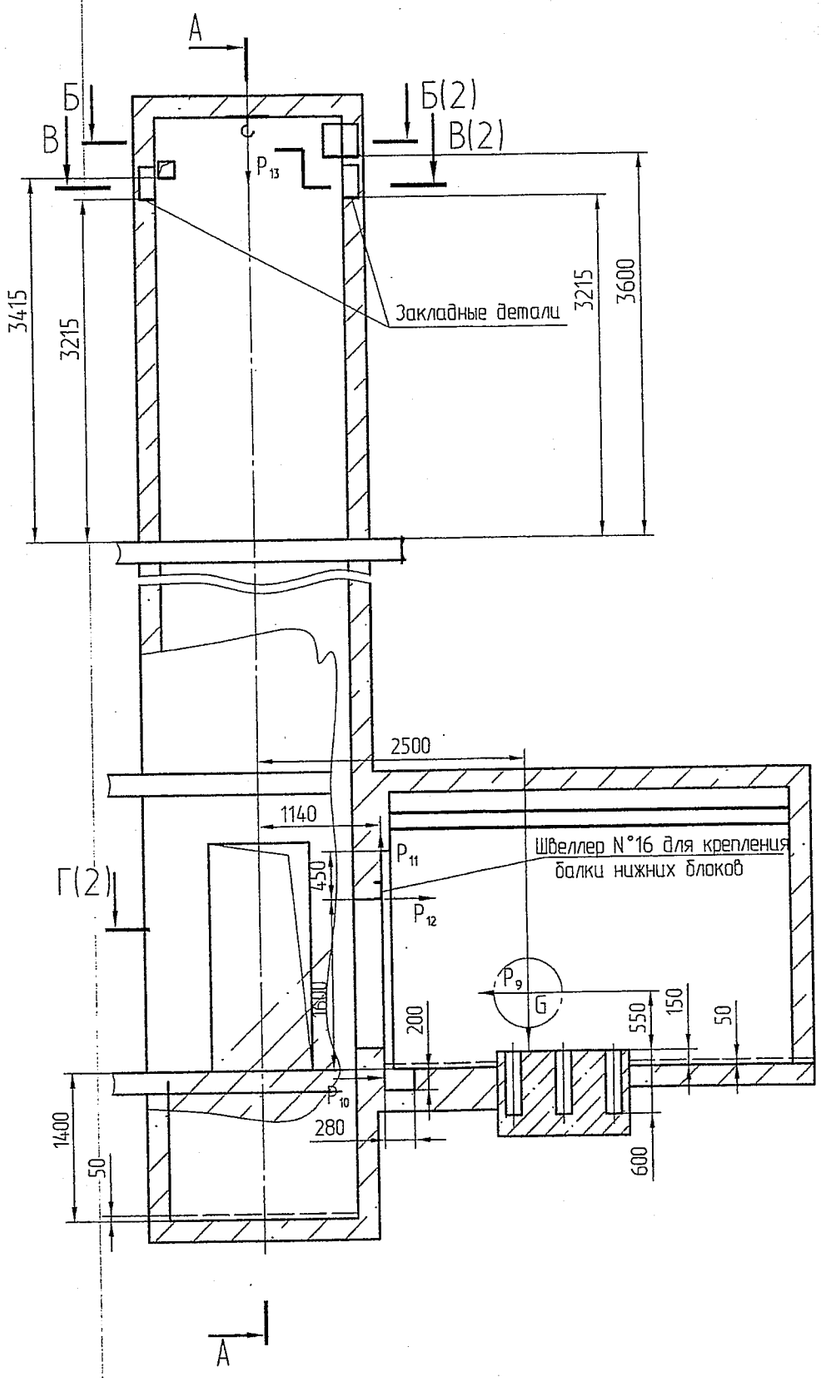

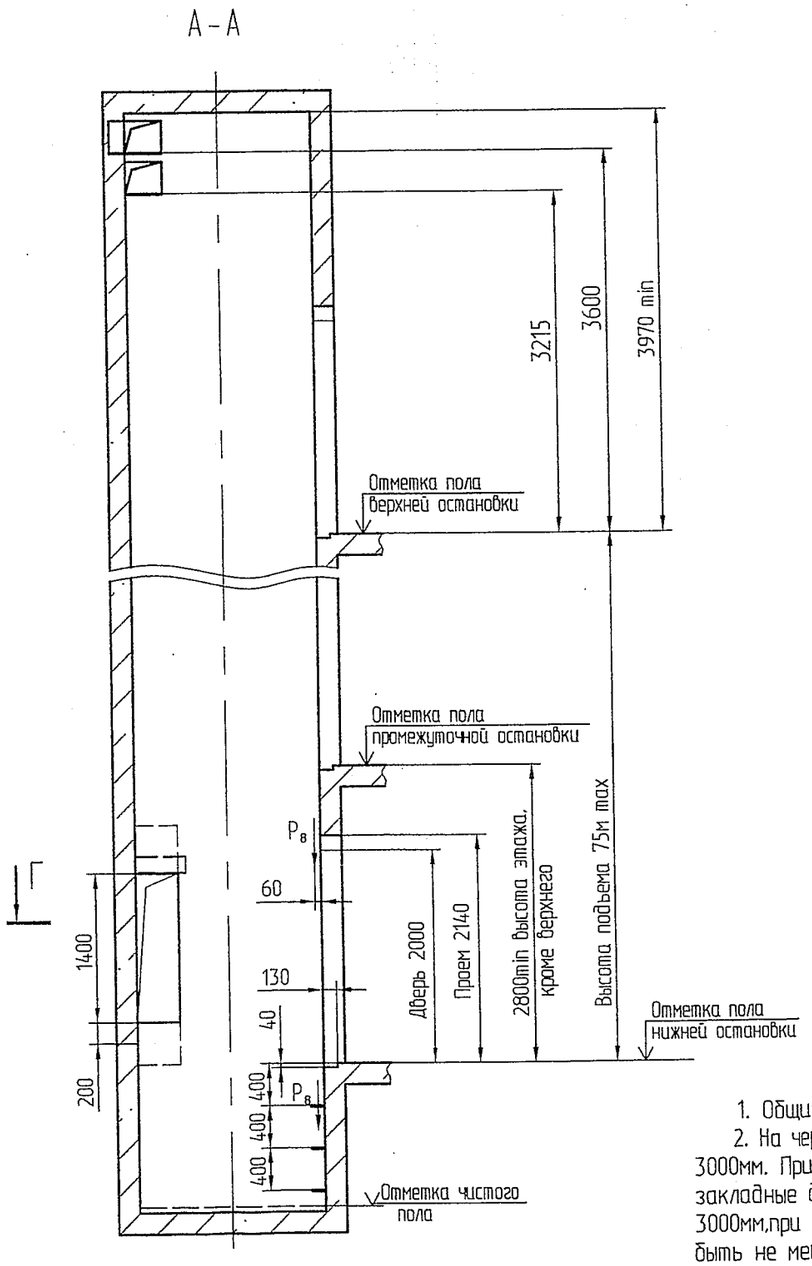

Таблица 1

Таблица нагрузок на строительную часть от лифтовой установки			
Обозначение нагрузки	Величина нагрузки, Н	Схема действия сил	Примечания
P_1	12750		Нагрузки на опоры балки верхних блоков
P_1^1	19500		
P_2	24000		
P_2^1	34500		
P_3	1000	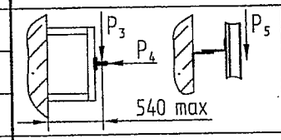	Нагрузки на детали крепления направляющих при посадке кабины на ловители
P_4	1350		
P_5	2000		
P_6^*	28000		На опоу направляющих На площадь 100х100 мм
P_7	30000		На буфер противовеса. На площадь 140х140 мм
P_8	800	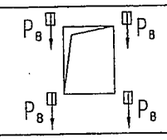	На детали крепления дверей шахты в плоскости стены
P_9	30625		Усилие, сдвигающее лебедку
P_{10}	10375		Нагрузки на опоры балки нижних блоков
P_{11}	30625		
P_{12}	19625		
G	5600		Вес лебедки

* Нагрузка, возникающая в случае опирания направляющих на пол приямка, при высоте подъема 10 м и менее

1. Общие указания см. А ТБ-0.0-0000-02 М/ЛМ

2. На чертеже (лист3) дана развертка шахты с высотой этажа не боле 3000мм. При высоте этажа более 3000мм предусмотреть дополнительн закладные детали для крепления направляющих с шагом "t" не более 3000мм,при этом первый шаг закладных деталей каждого этажа долж быть не менее 1500мм. При установке лифта в районах с сейсмичнос 7...9 баллов шаг закладных деталей должен быть не более 1500мм. При высоте 1- го этажа более 2800мм предусмотреть дополнительные закладные детали для крепления направляющих на расстоянии 2000 от уровня 1- го этажа.

3. При высоте этажа 3600 мм и более предусмотреть дополнительные отверстия под настилы с учетом того,чтобы расстояние между отверстиями по высоте было бы не менее 1800 мм и не более 3000мм.

4. На верхнем этаже предусмотреть дополнительные закладные детали для крепления направляющих на расстоянии указанном на чертеже. Разбивку остальных деталей и отверстий верхнего этажа выполнять согласно пунктам 2,3.

5. Установку вводного устройства выполнить на расстоянии 300...500мм от входной двери.

6. Высота фундаментной плиты под лебедку и, соответственно размер углубления под нее, определяется проектной организацией, исходя из указанных нагрузок и габаритов фундамента в плане.

7. В перекрытии над шахтой предусмотреть закладную деталь с петлей для монтажных блоков, используемых при подъеме оборудования.

8. На середине высоты подъема предусмотреть закладную деталь для крепления подвесниковой коро и согласно данного чертежа.

–	Изм.	186,14590-10			05.10
Изм	Лист	N°докум.	Подп.	Дата	
Разраб.		Макарова			04.10
Пров.		Балашова			04.10
Т. контр.					
Н. метр.					
Н.контр.		Макарова			04.10
Утв.		Балашова			04.10

А ТБ-0.1-06110

Лифт пассажирский

Q=630 кг; V=1,0 м/с

Лит.	Масса	Ма
Лист 1	Листов	

РУП завод "Могилевлифтмаш" ОГК

Копировал Формат

Перв. примен. | Справ. N° | Подп. и дата | Взам. инв. N° | Инв.N дубл. | Подп. и дата | Инв.Nподл.

АТБ-0.1-06110

Г-Г (1:20) (1)

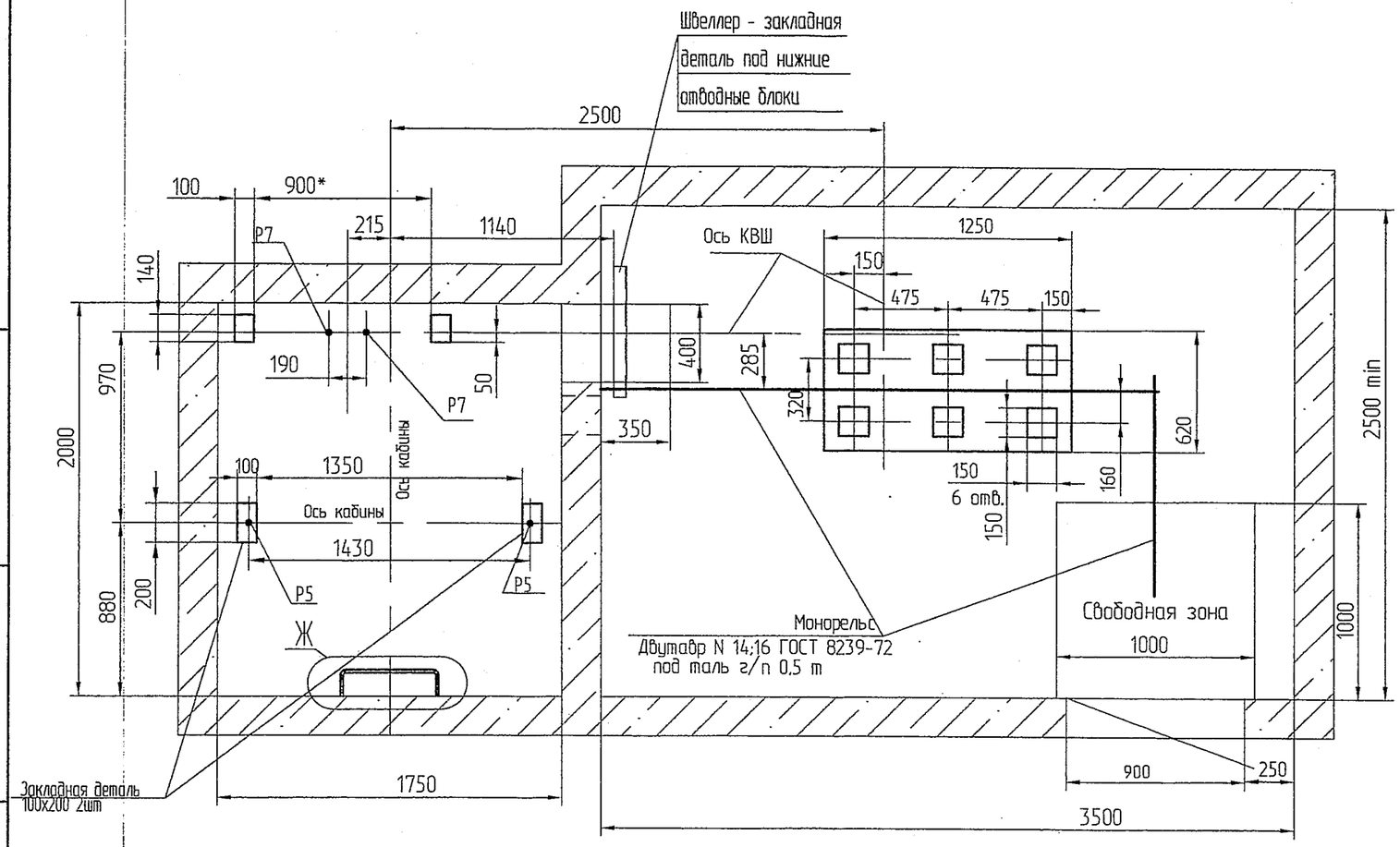

Б-Б (1:20) (1)

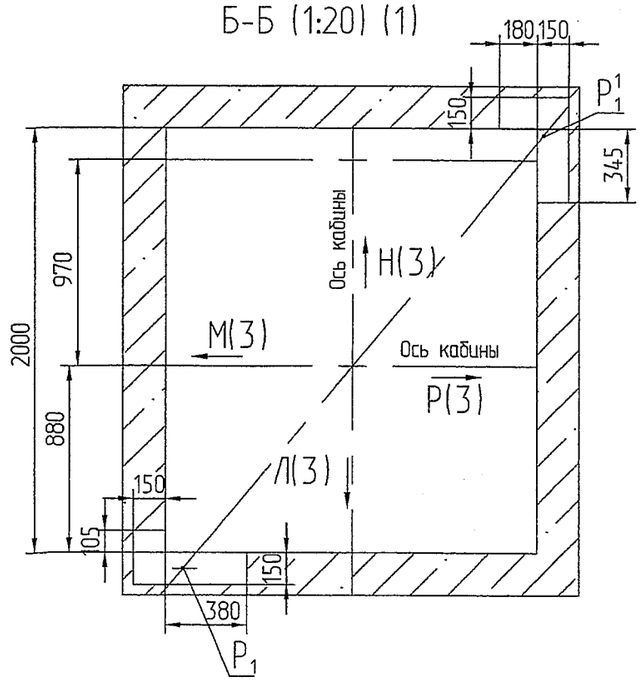

В-В(1:20) (1)

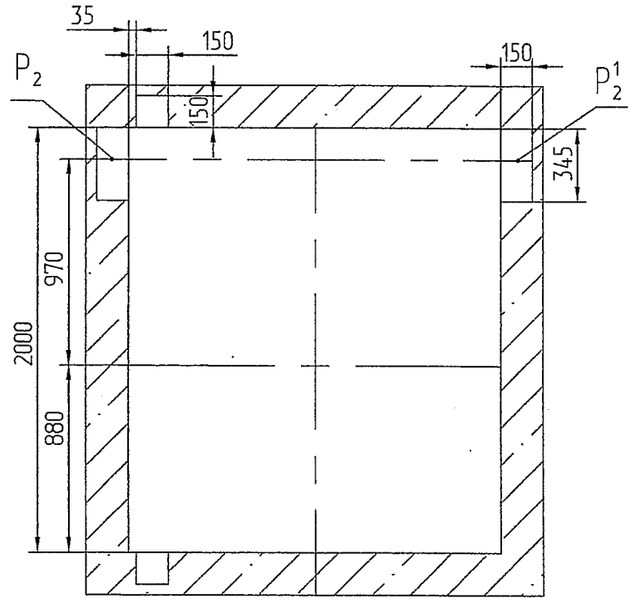

Ж (1:20)

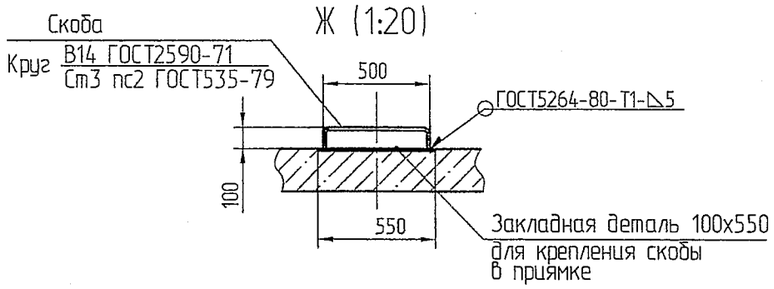

К-К(1:10) (3)

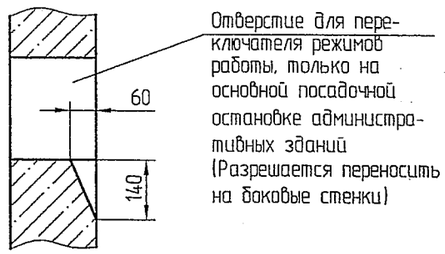

–	Нов.	186,14590-10			25.10	АТБ-0.1-06110	Лист 2

Развертка шахты (1:25)

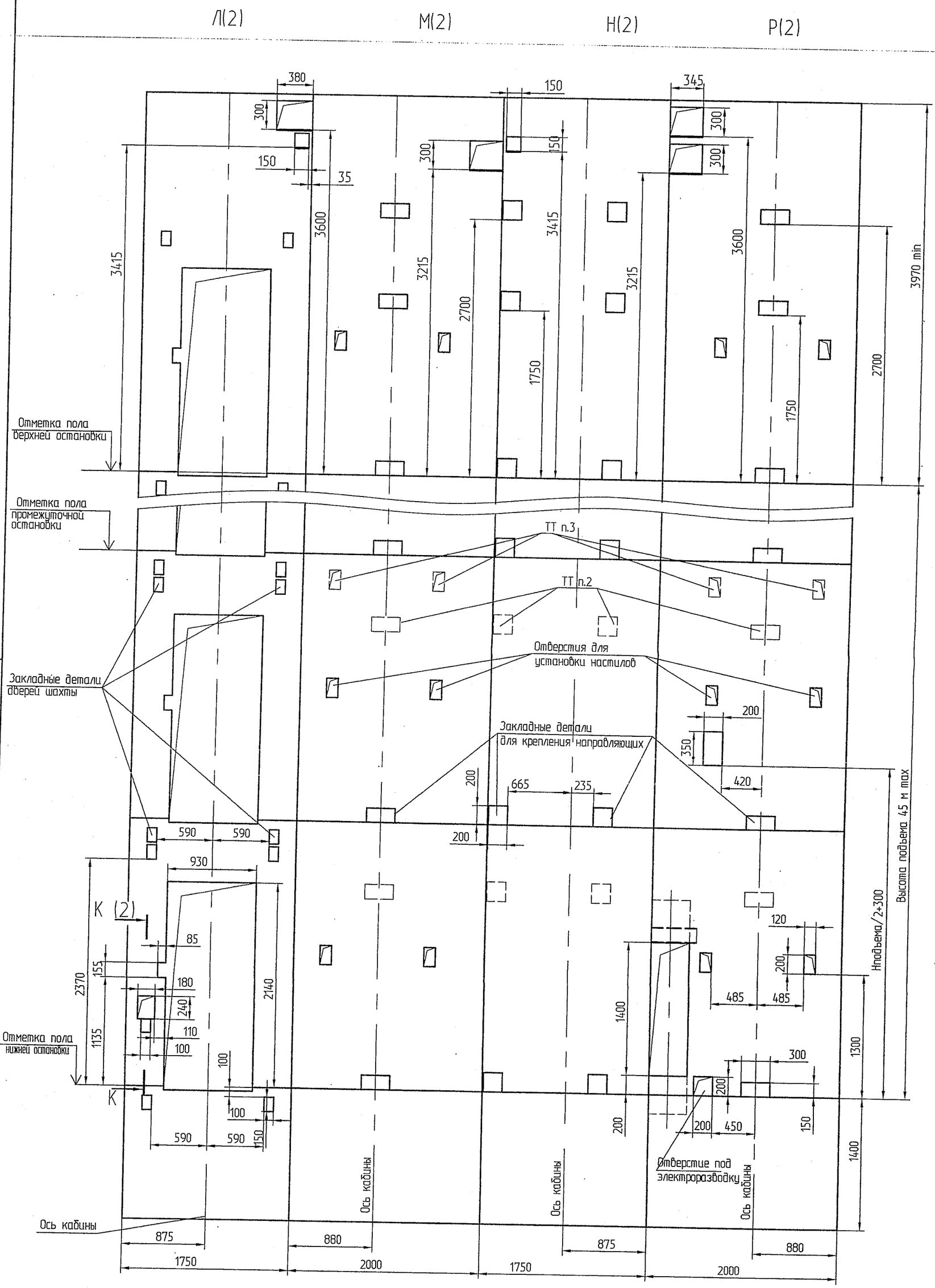

А ТБ-0.1-06110

Перв. примен.

Справ. №

Подп. и дата

Инв. № дубл.

Изм	Лист	N°докум.	Подп.	Дата
–	Нов.	1Вс14590-10		05.10

А ТБ-0.1-06110

Лист 3

Копировал

Формат А7