АТБ-0.0-0610-01 И

Б-Б

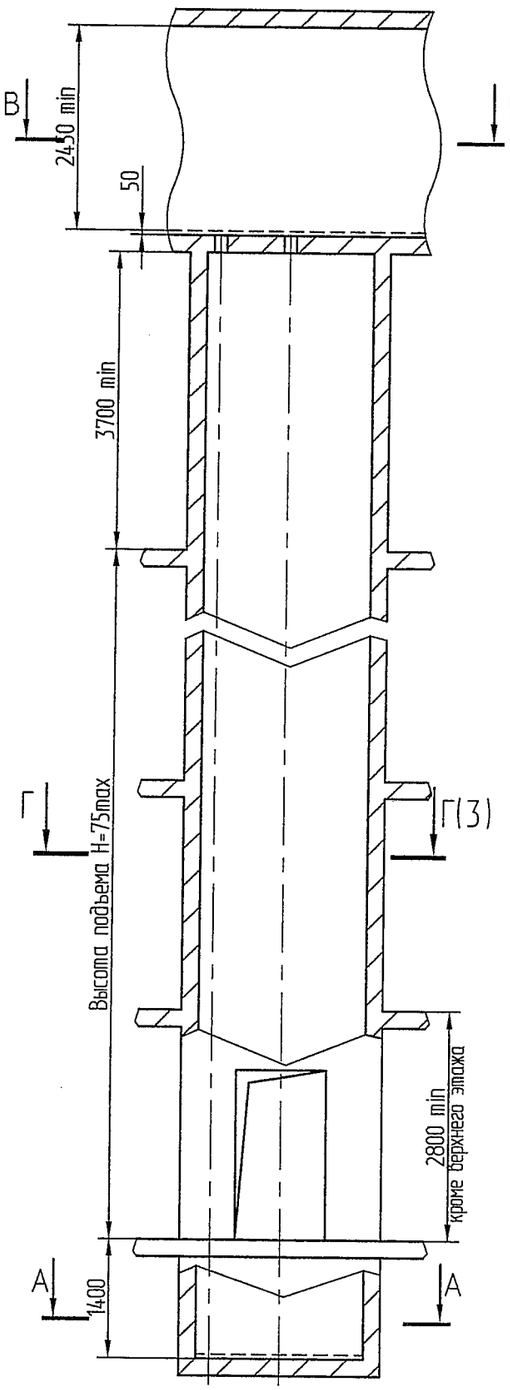

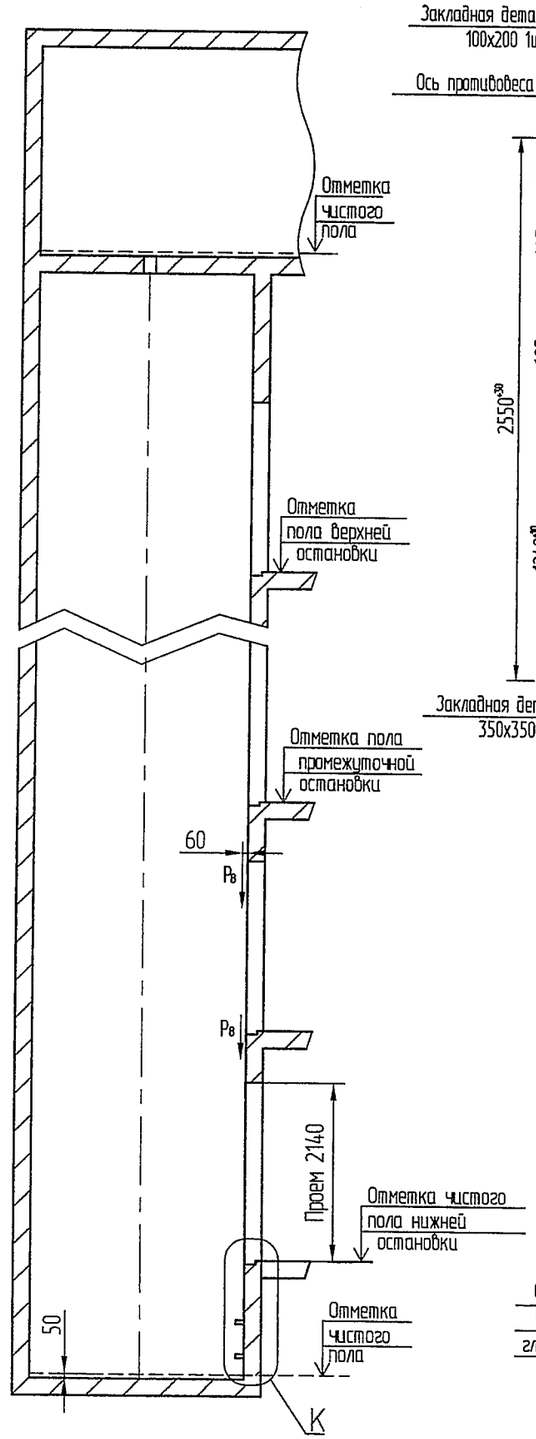

А-А(1:20)

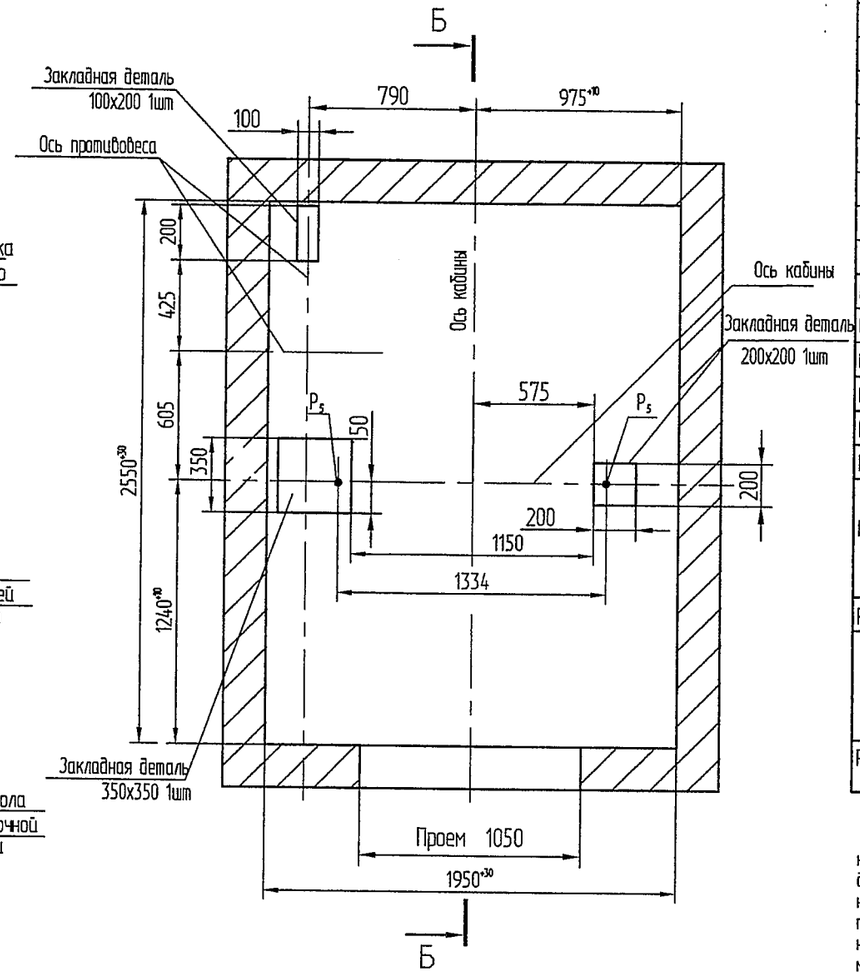

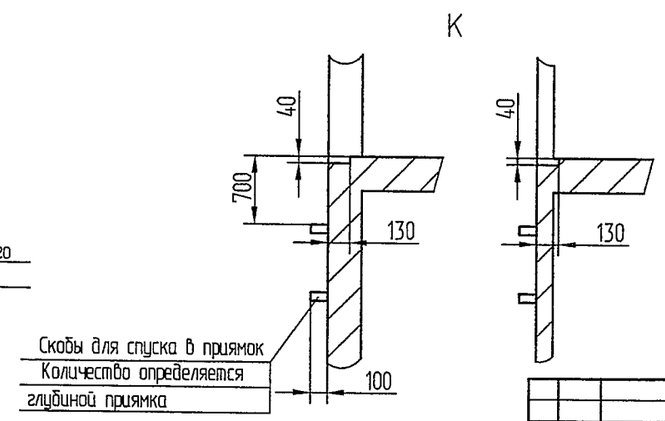

Таблица нагрузок на строительную часть от лифтовой установки			
Обознач нагрузки	Величина нагрузки, Н	Схема действия сил	Примечания
P_1^1	11500	На опоры привода см.В-В	Постоянные нагрузки
P_1^2	19500		
P_1^3	23500		
P_1^4	17000		
P_1^1	22500 *		Кратковременные нагрузки при посадке кабины на ловители
P_1^2	15000 *		
P_1^3	15500 *		
P_1^4	37500 *		
P_2	2000	P_2 P_3 P_4 L На детали крепления направляющих	
P_3	1400		
P_4	2000		
P_5	35000**	На пяту направляющих на площадь 100х100 мм	Нагрузки действующие разновременно и аварийно
P_6	189600	На буфер кабины на площадь ф150 мм	
P_7	25000	На буфер противовеса на площадь ф150 мм	
P_8	800	P_8 P_8 P_8 P_8 На детали крепления дверей шахты в плоскости стены	Постоянные нагрузки
P_9	ГОСТ24258-80	см.лист 3	
*Нагрузки даны для высоты подъема 30м и более При высоте менее 30м нагрузку увеличить на 25% **Нагрузка возникающая при опирании направляющих при высотеподъема 15 м и менее			
P_{10}	Расчетная временная нагрузка на перекрытие под машинным помещением и крышку люка-500кг/м²		

1. Общие указания см. АТБ-0.0-0000-02 М/ЛМ
2. На чертеже (лист3) дана развертка этажа с высотой не боле 3000мм. При высоте этажа более 3000мм предусмотреть дополнительные закладные детали для крепления направляющих с шагом "l" не более 3000мм,при этом первый шаг закладных деталей каждого этажа должен быть не менее 1500мм. При установке лифта в районах с сейсмичностью 7...9 баллов шаг закладных деталей должен быть не более 1500мм.
3. При высоте этажа 3600 мм и более предусмотреть дополнительные отверстия под настилы с учетом того,чтобы расстояние между отверстиями по высоте было бы не менее 1800 мм и не более 3000мм
4. На верхнем этаже предусмотреть дополнительные закладные детали для крепления направляющих на расстоянии 500мм от низа перекрытия шахты до низа закладных деталей Разбивку остальных деталей и отверстий верхнего этажа выполнять согласно пунктам 2,3.
5. При высоте этажа от 2700 до 2800мм допускается вместо двух пар закладных деталей для крепления дверей шахты установить одну пару закладных деталей, сохранив привязку 100мм от отметки пола остановки до верха закладных, увеличив соответственно размер 150мм до 280мм.

					АТБ-0.0-0610-01 И
Изм	Лист	N°докум.	Подп.	Дата	
		НОБ	186/3373-08	09.12.08	Лифт пассажирский Q=630кг, V=1.0м/с Кабина 1100х2100х2100 Дверь 900х2000
Разраб.		Макарова		09.12.08	
Пров.		Латышкевич		09.12.08	
Т.контр.					
М.контр.					
Н.контр.		Балашова		09.12.08	Противовес сбоку включая режим "ППП"
Утв.		Латышкевич		09.12.08	

Лит.	Масса	Масштаб
		1:50
Лист 1	Листов 3	

МОГИЛЕВЛИФТМАШ ОГК

Перв. примен. | Справ. N° | Подп. и дата | Инв.N°дубл. | Взам. инв. N° | Подп. и дата | Инв. N° подл.

В-В(1)Вариант 1

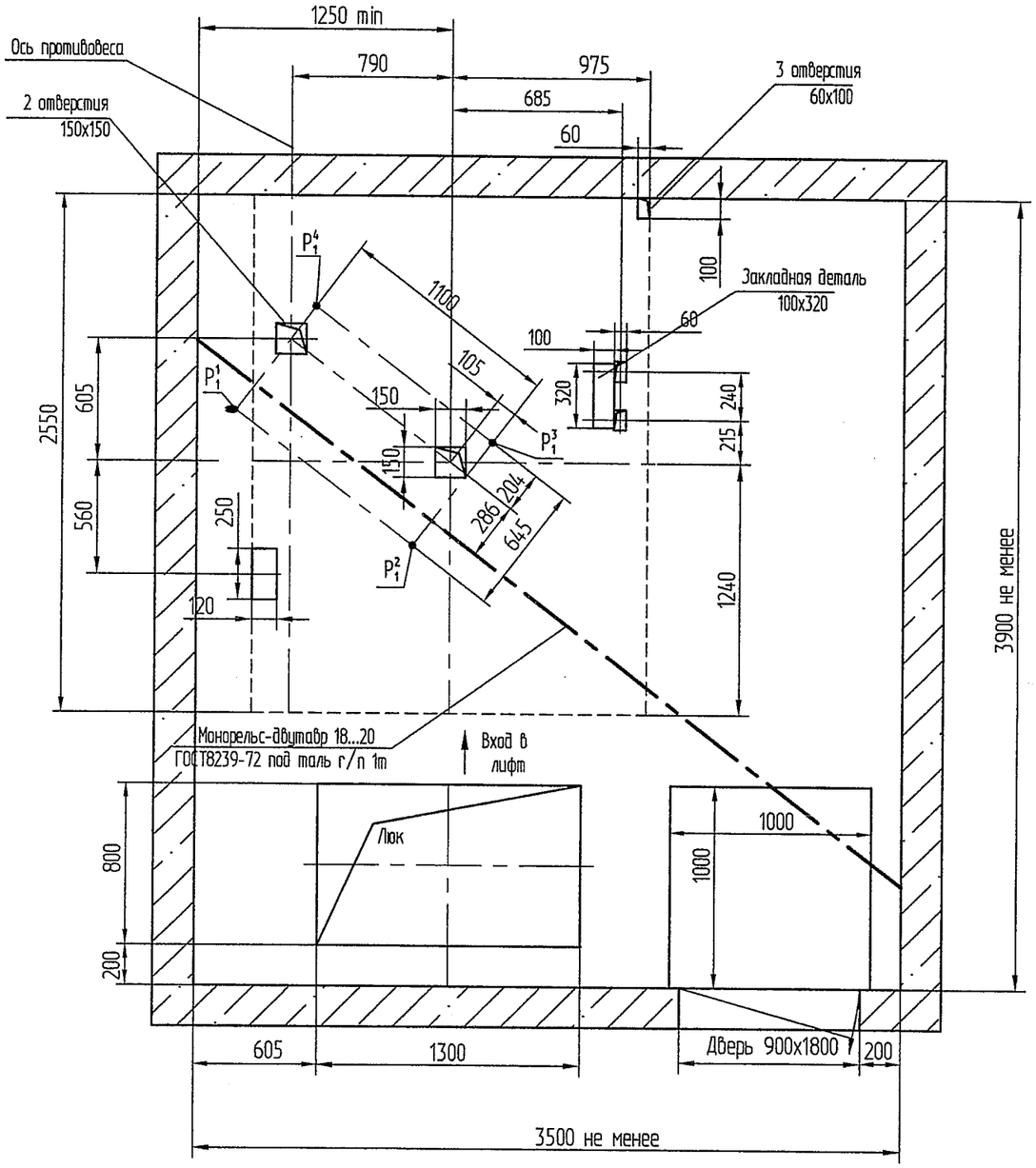

Возможное расположение дверей
В-В(1)Вариант 1а остальное см. вариант 1

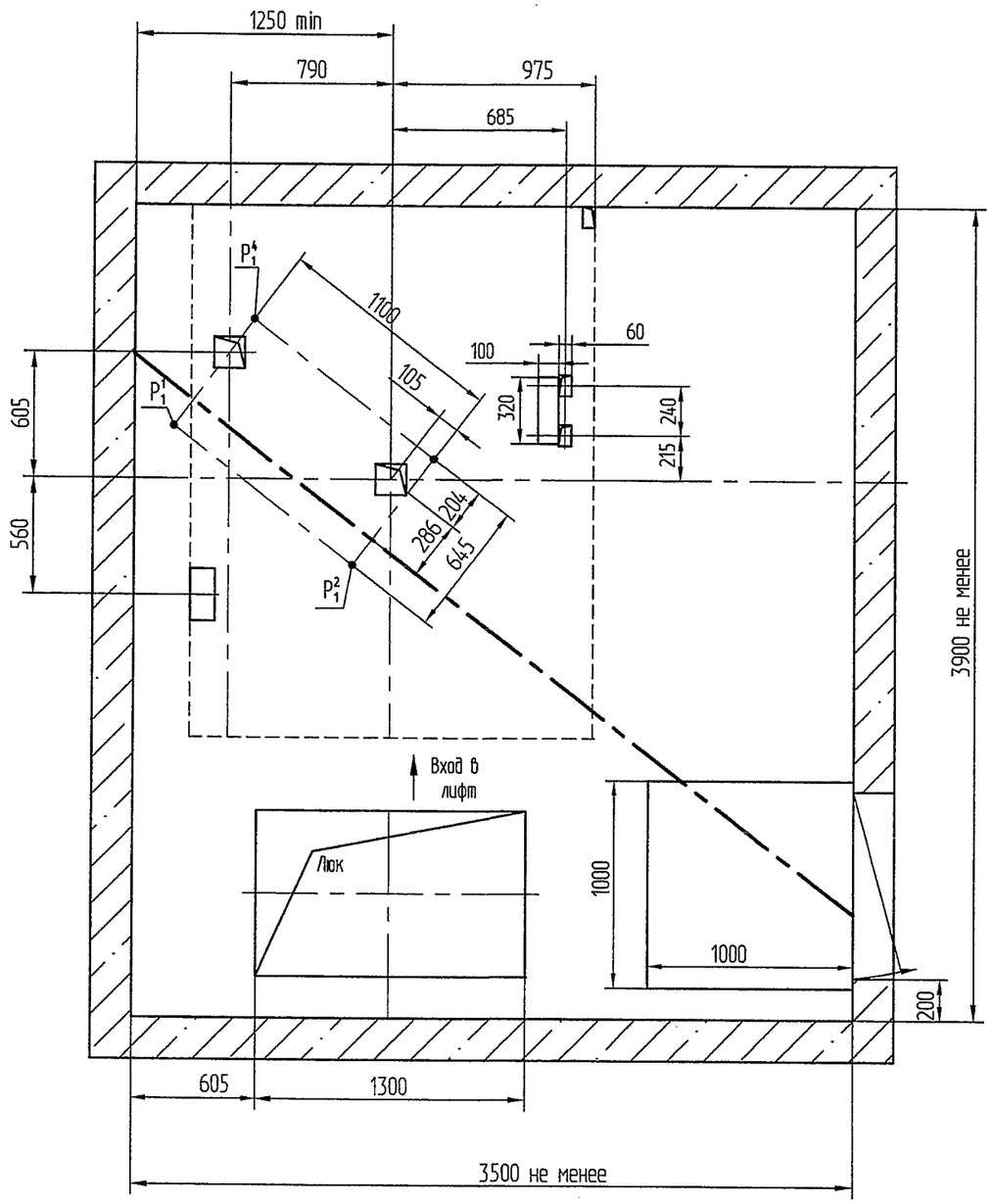

Изм.	Лист	N°докум.	Подп.	Дата	АТБ-0.0-0610-01 И	Лист 2

Копировал Формат А2

Перв. примен. | Справ. N° | Подп. и дата | Инв.N°дубл. | Взам. инв.N° | Подп. и дата | Инв. N° подл.

Дверь шахты с обрамлениями

Развертка этажа шахты

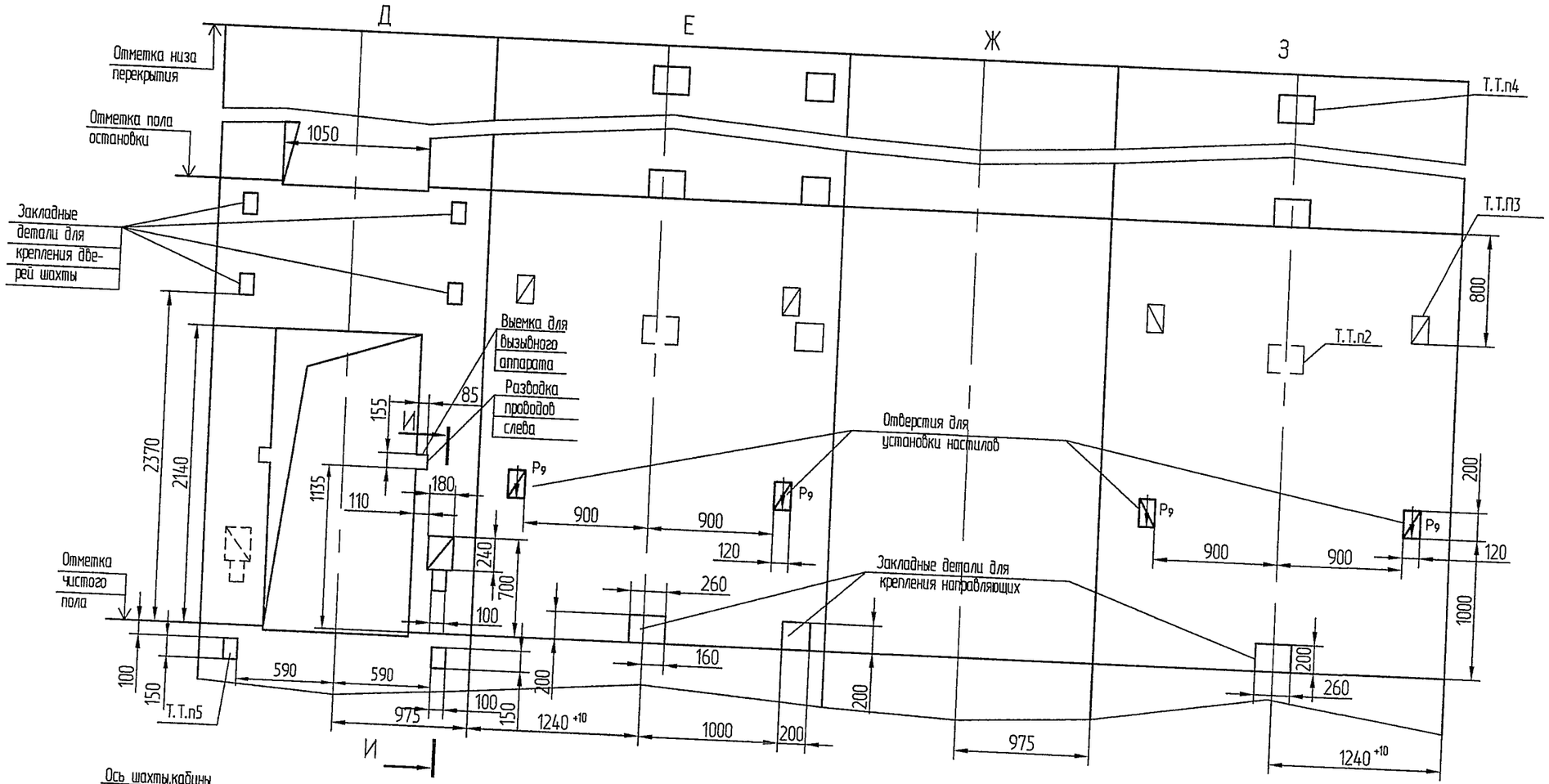

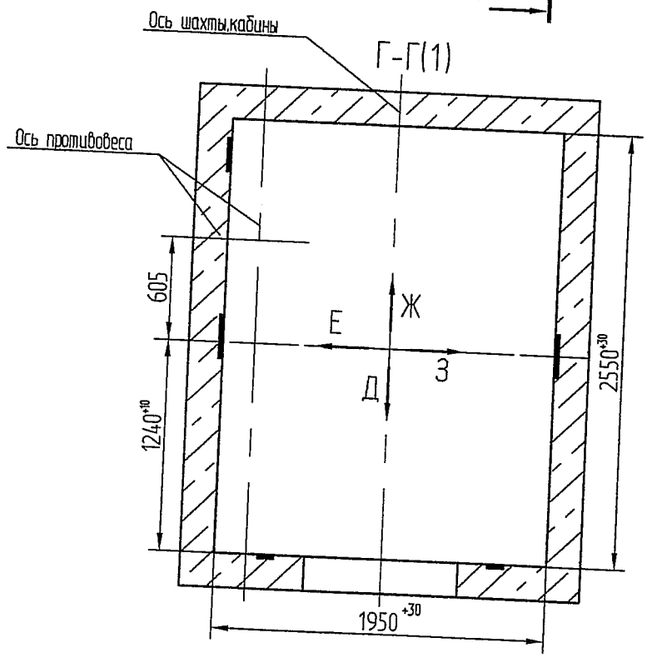

И-И

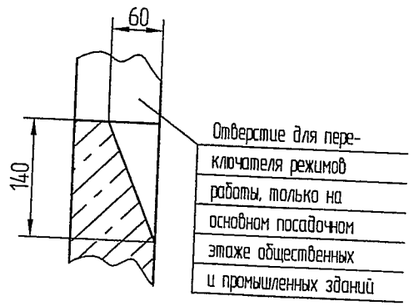

Перв. примен.	Справ. № АТ-6.03-511 М/М
Подп. и дата	
Инв. № дубл.	
Взам. инв. №	
Подп. и дата	10.12.08
Инв. № подл.	3990

Изм.	Лист	N°докум.	Подп.	Дата
	НОВ	1861313-08		08.12.08

АТБ-0.0-0610-01 И

Лист