АТБ-0.0-10 10-01

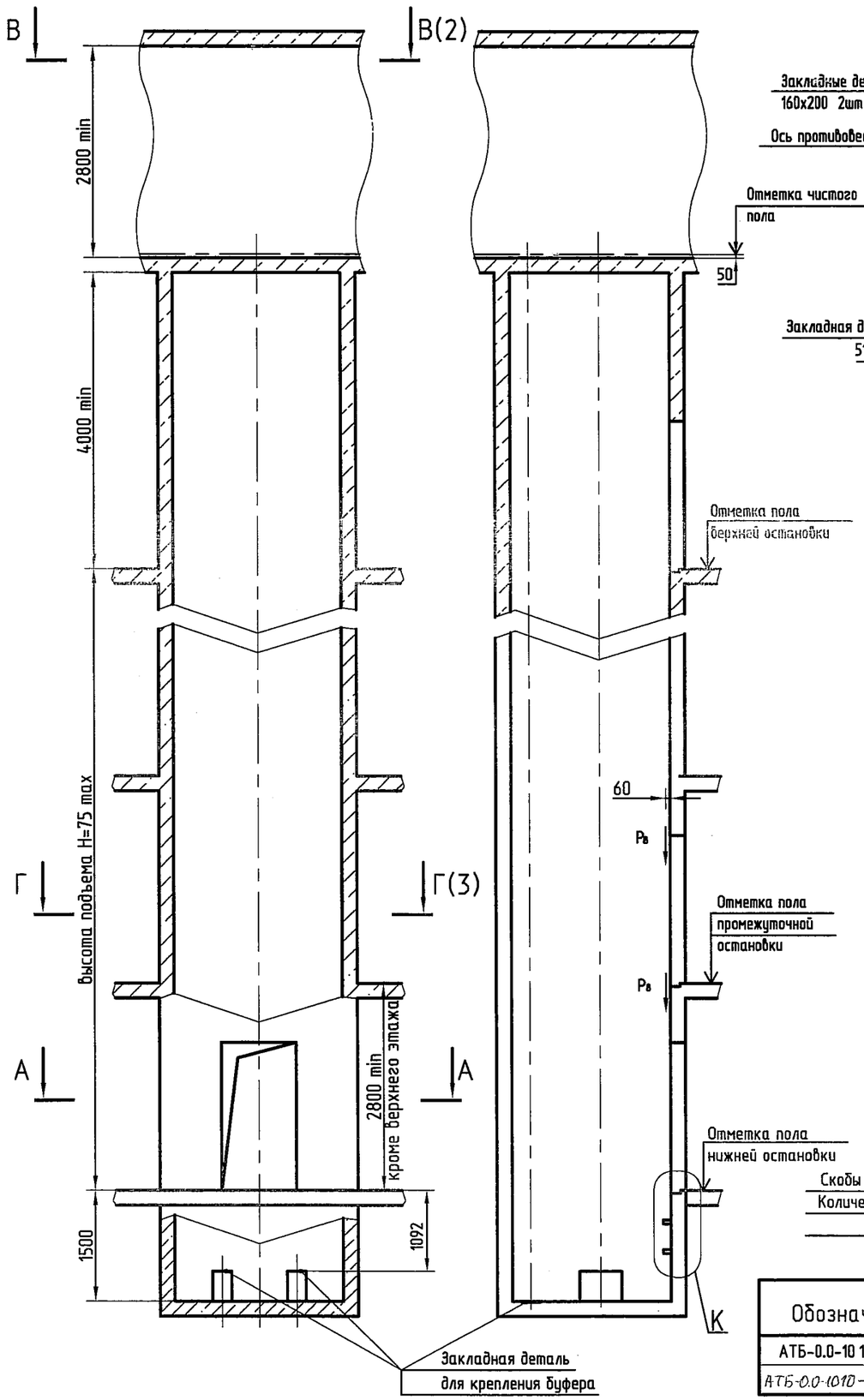

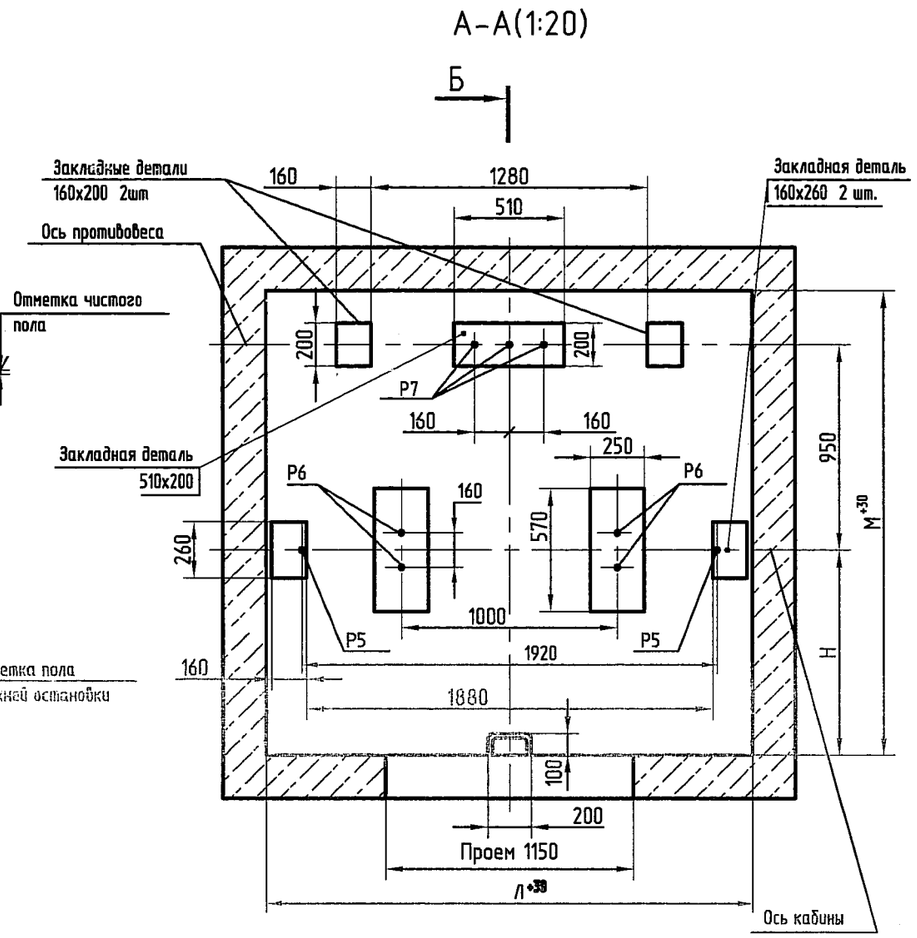

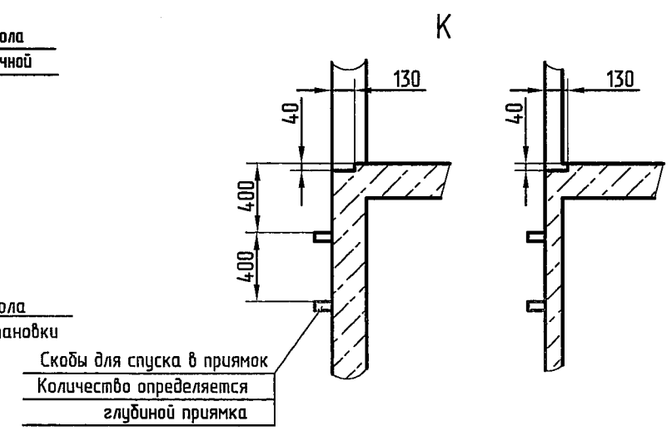

Обозначение	Размеры в мм.				
	Л	М	Н	Р	С
АТБ-0.0-10 10-01	2250	2150	950	1200	1125
АТБ-0.0-10 10-01 -01	2350	2000	900	1100	1175

Таблица нагрузок на строительную часть от лифтовой установки

Обозн. нагрузки	Величина нагрузки, Н	Схема действия сил	Примечания
P_1^1	17500	На опоры привода на площадь 160x160 мм см.В-В	Постоянные нагрузки
P_1^2	9000		
P_1^3	16500		
P_1^4	51000		
P_1^1	26000*		Кратковременные нагрузки при посадке кабины на ловители
P_1^2	6000*		
P_1^3	4000*		
P_1^4	88000*		
P_2	4200	P_2 P_3 P_4 P_5 235 На детали крепления направляющих	
P_3	1600		
P_4	3500		
P_5	48000	На пяту направляющих на площадь 100x200	Нагрузки действующие разновременно и аварийно
P_6	22000	На буфер кабины на площадь 160x160	
P_7	19000	На буфер противовеса на площадь 160x160	
P_8	2000	P_8 P_8 P_8 P_8 На детали крепления дверей шахты в плоскости стены	Постоянные нагрузки
P_9	ГОСТ24258-80	см.лист 3	

* Нагрузки даны для высоты подъема 30 м. и более. При высоте подъема менее 30 м. нагрузку увеличить на 25%.

P_{10} Расчетная временная нагрузка на перекрытие под машинным помещением и крышку люка- 8000 Н/м²

1. Общие указания см. АТ-7.01-001.
2. На чертеже (лист3) дана развертка этажа с высотой не более 4000 мм. При высоте этажа более 4000 мм. предусмотреть дополнительные закладные детали для крепления направляющих с шагом "L" не более 4000 мм., при этом первый шаг закладных деталей каждого этажа должен быть не менее 2800 мм. При установке лифта в районах с сейсмичностью 7...9 баллов шаг закладных деталей должен быть не более 1500 мм.
3. При высоте этажа 3600 мм и более предусмотреть дополнительные отверстия под настилы с учетом того,чтобы расстояние между отверстиями по высоте было бы не менее 1800 мм. и не более 2500 мм.
4. На верхнем этаже предусмотреть дополнительные закладные детали для крепления направляющих на расстоянии 500 мм. от низа перекрытия шахты до низа закладных деталей. Разбивку остальных деталей и отверстий верхнего этажа выполнять согласно пунктам 2, 3.
5. При высоте этажа до 2800 мм. допускается вместо двух пар закладных деталей для крепления дверей шахты установить одну пару закладных деталей, сохранив привязку 100 мм. от отметки пола остановки до верха закладных, увеличив соответственно размер 150 мм. до 300 мм.

Изм	Лист	N°докум.	Подп.	Дата	АТБ-0.0-10 10-01			
Разраб.		Трифонов		26.03	Лифт пассажирский Q=1000кг, V=1,0м/с Кабина 1600x1400x2300 Дверь 1000x2000	Лит.	Масса	Масштаб 1:50
Пров.		Латышкевич		26.03		Лист1	Листов 3	
Т. контр.								
Э. метр.								
Н.контр.		Балашова		26.03	Включая режим "ППП"	РУП завод "МОГИЛЕВЛИФТМАШ" ОГК		
Утв.		Малахов		26.03				

Перв. примен. | Справ. N° | Подп. и дата | Инв.N дубл. | Взам. инв. N° | Подп. и дата | Инв.N подл. 3810

Рис1

В-В(1) Разводка проводов по шахте слева

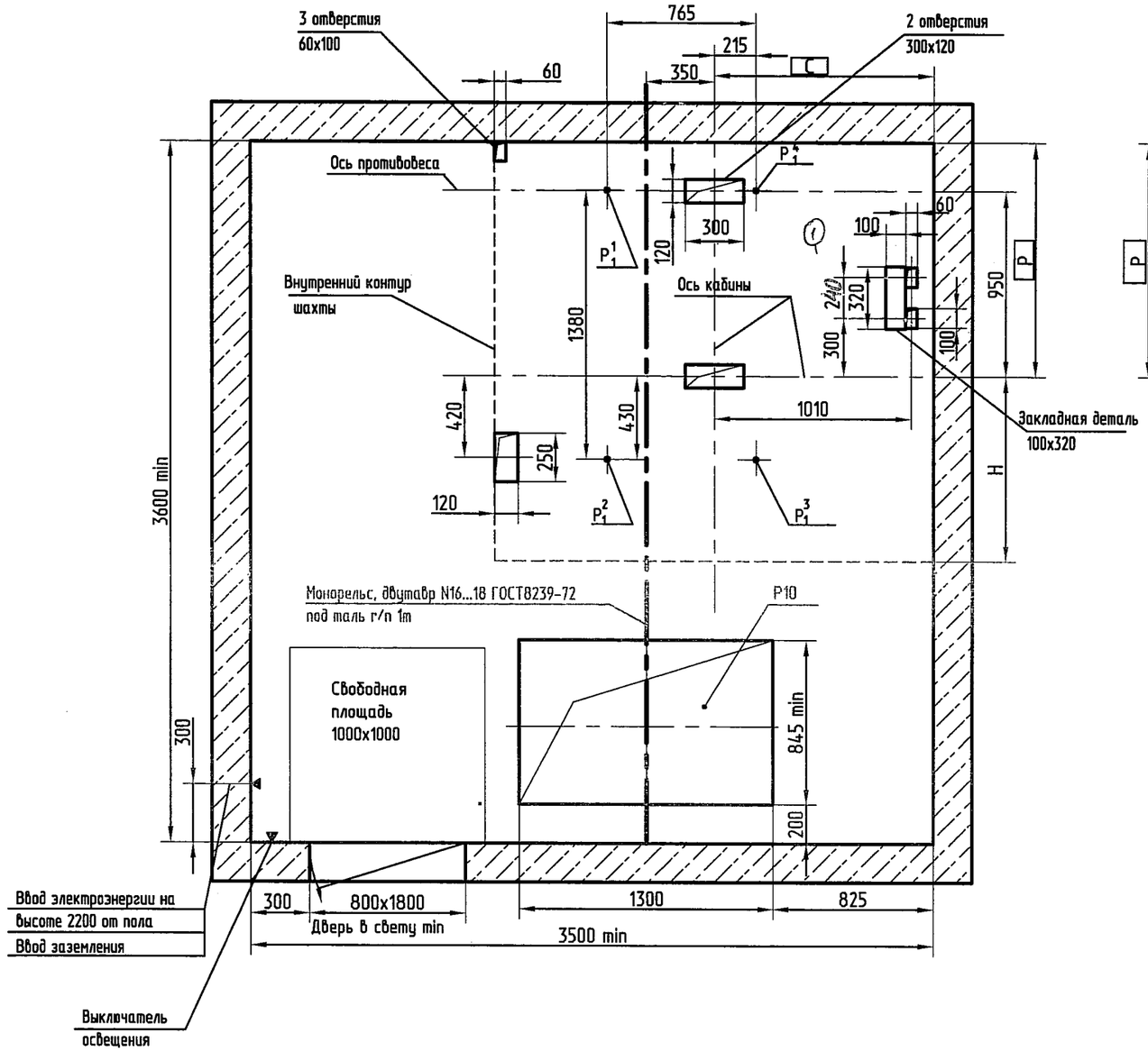

Рис.2

В-В(1) Разводка проводов по шахте справа

Остальное - см. рис1

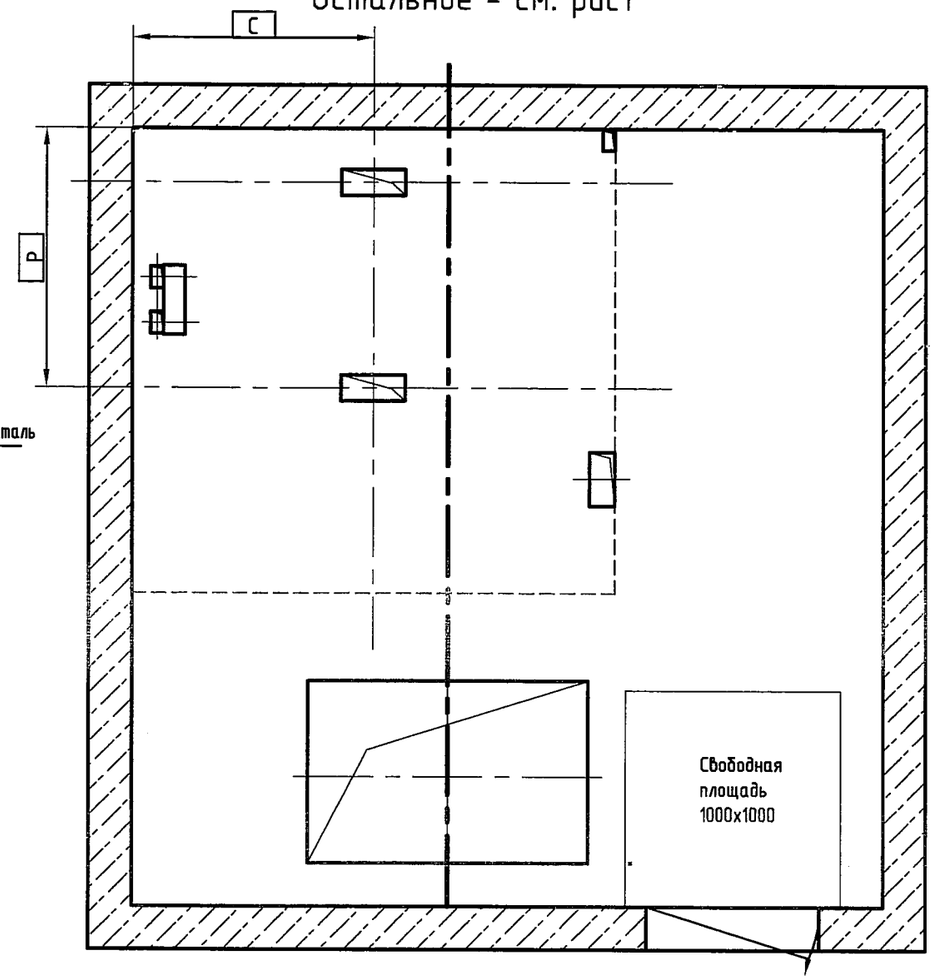

Изм.	Лист	N°докум.	Подп.	Дата
1	-	06.13155-ОВ		23.06.08

АТБ-0.0-10 10-01

Лист 2

Перв. примен. | Справ. N° | Подп. и дата | Инв.N°дубл. | Взам. инв.N° | Подп. и дата | Инв. N° подл.

Развертка типового этажа шахты.
Дверь шахты с обрамлениями

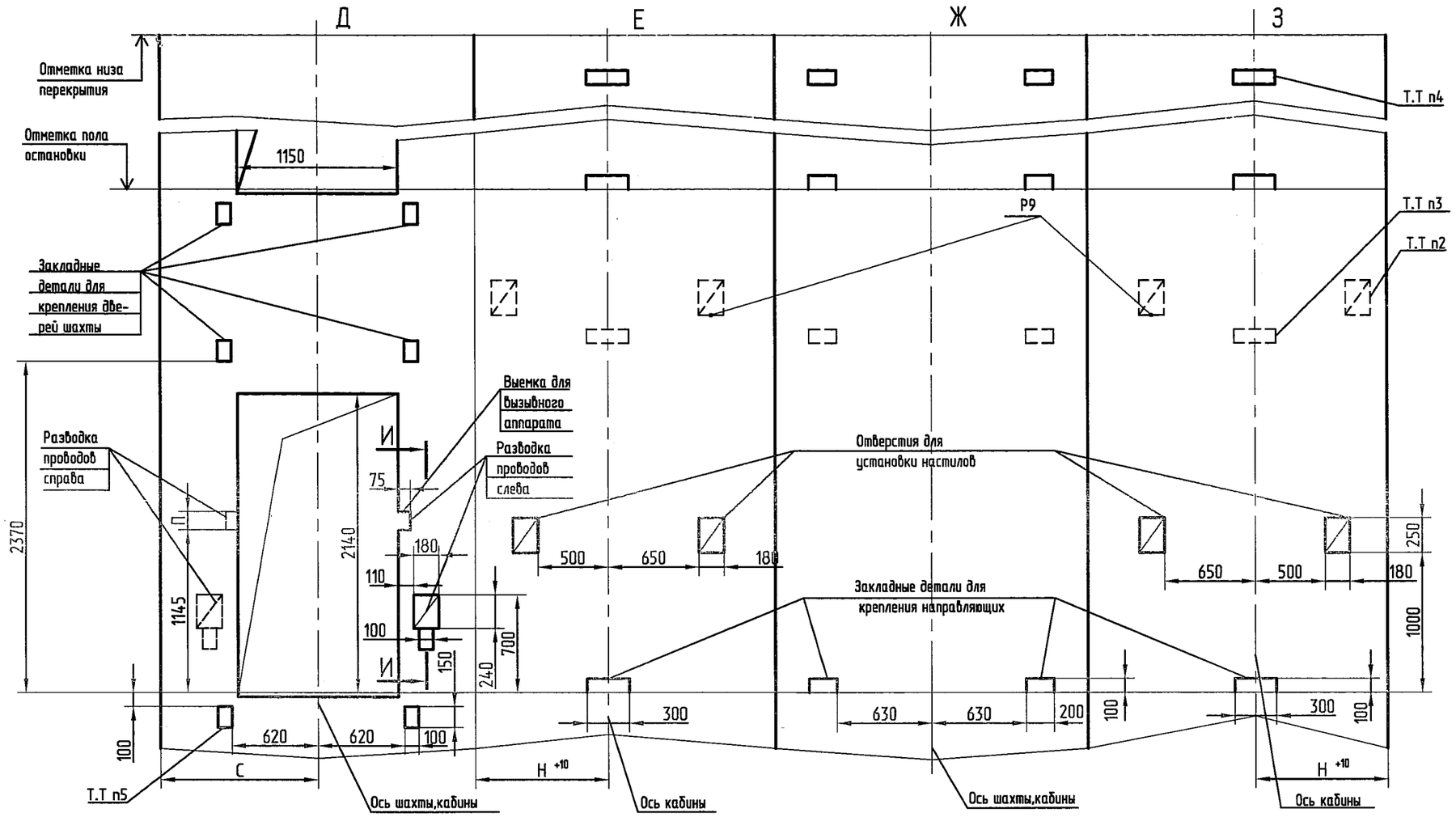

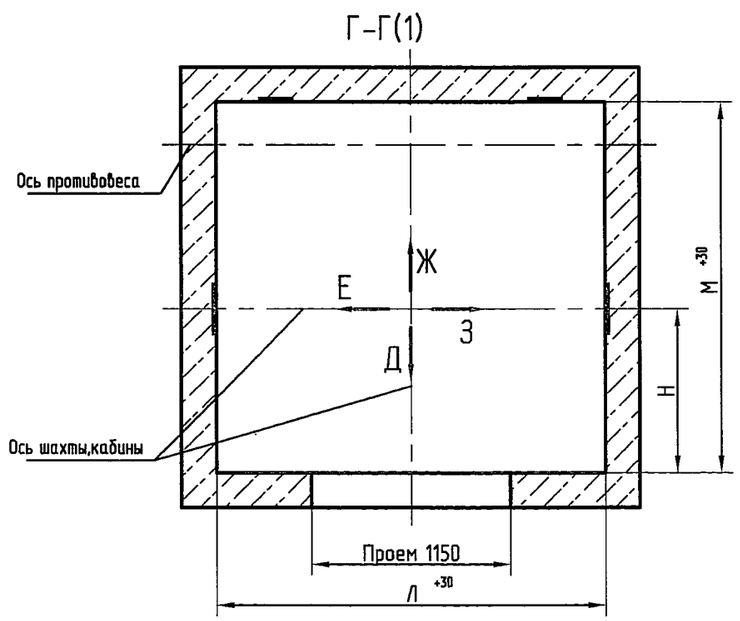

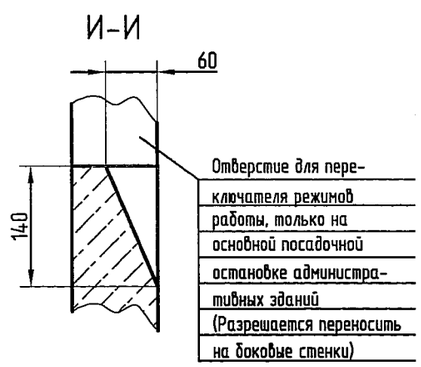

	П, мм
Нижняя и верхняя остановки	105
Промежуточные остановки	175

Изм	Лист	N?докум.	Подп	Дата	АТБ-0.0-10 10-01	Лист 3

Перв. примен. | Справ. N? | Подп. и дата | Инв.N?дубл. | Взам. инв.N? | Подп. и дата | Инв.N?подл. 5310