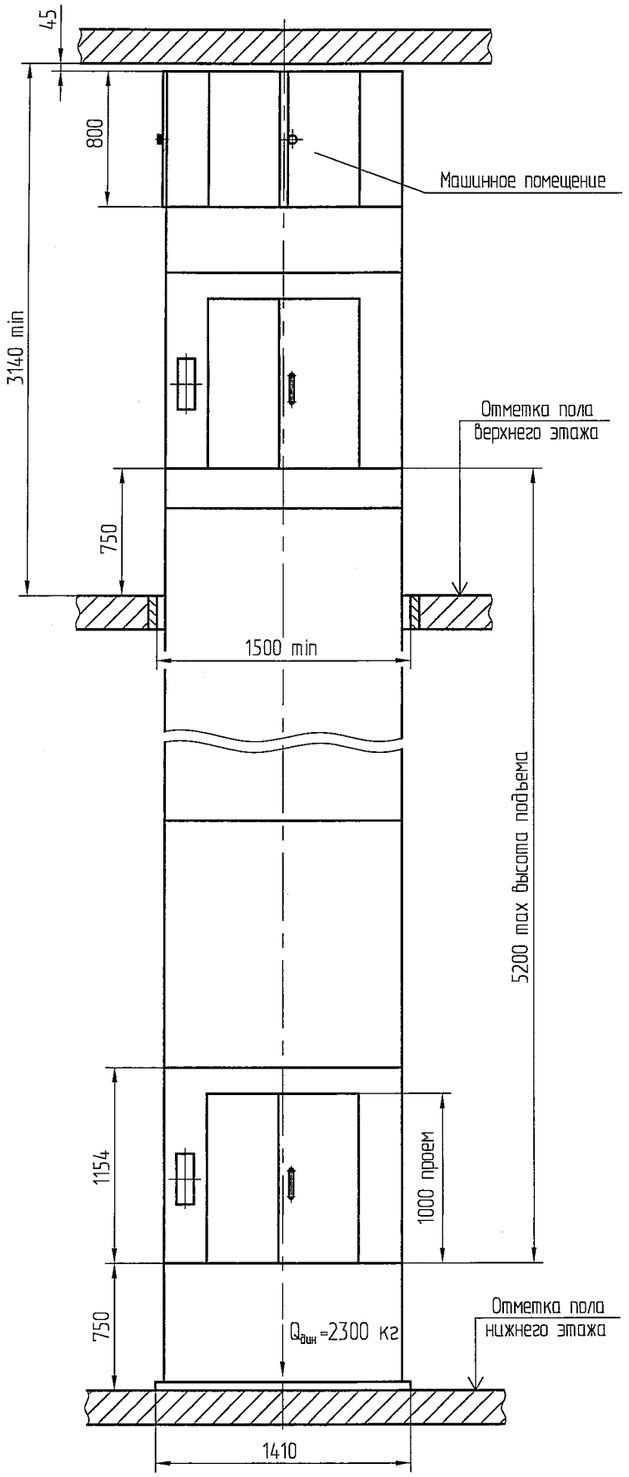

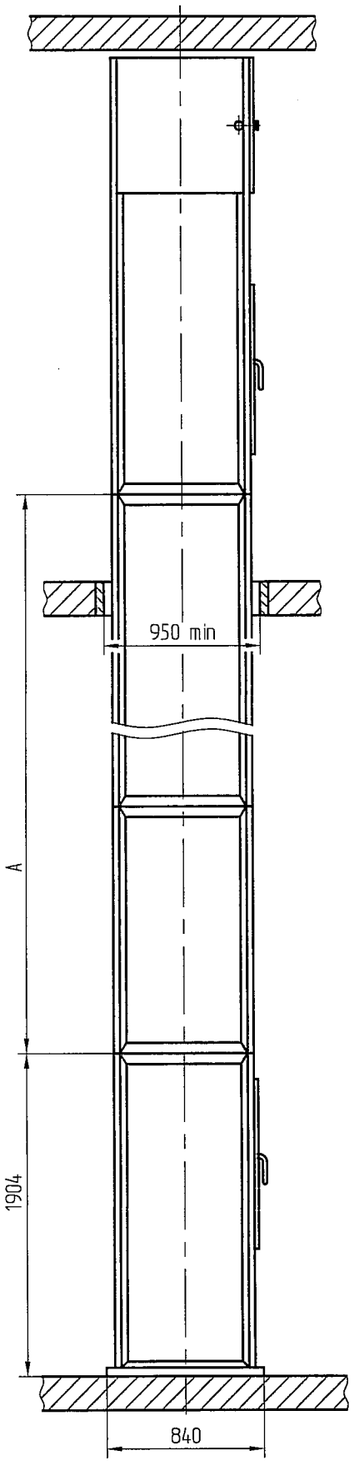

Схема исполнений лифта в зависимости от количества и расположения дверей шахты

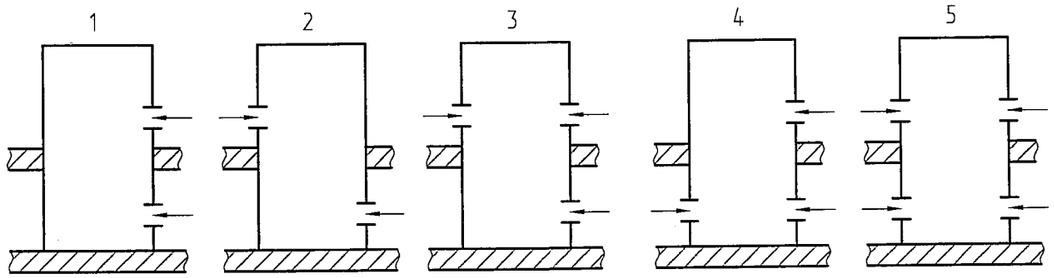

План шахты

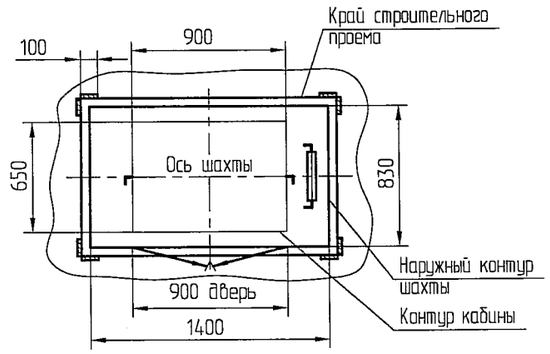

План гнезд под анкерные болты для крепления шахты

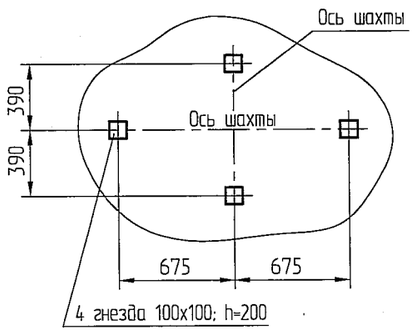

1. Лифт предназначен для обслуживания двух этажей.
2. Лифт поставляется вместе с металлической шахтой.
3. Ввод электроэнергии и контур заземления предусмотреть вне шахты вблизи машинного помещения на высоте 1800 мм, в свободном для обслуживания месте.
4. Допускается уменьшение высоты расположения дверей верхней остановки относительно отметки пола верхнего этажа (размер 750 мм) до 50 мм с соответствующим уменьшением высоты верхнего этажа до 2400 мм.
При уменьшении высоты расположения дверей нижней остановки относительно отметки пола нижнего этажа (размер 750 мм) до 50 мм на соответствующую величину углубляется приямок под шахту.
5. Размер "А" средней секции шахты изменяется в зависимости от высоты подъема кабины.

					АТ-6.09-003 М/ЛМ			
2	изм	Пр. 13340		04.01	Лифт грузовой малый Q=100кг, V=0,5м/с Кабина 890х625х1000	Лит.	Масса	Масштаб
Изм	Лист	N°докум.	Подп.	Дата				1:25
Разраб.		Осинцев		06.08		Лист	Листов 1	
Пров.		Самосват		06.08				
Т. контр.								
Э. метр.					Машинное помещение верхнее	РУП завод "МОГИЛЕВЛИФТМАШ" ОГК		
Н.контр.		Лысенко		06.08				
Утв.		Новицкий		06.08				

Перв. примен. | Справ. N° | Подп. и дата | Инв.N дубл. | Взам. инв. N° | Подп. и дата | Инв.Nподл.

Копировал | Формат А2